적 용 규 격 SPECIFICATION APPLIED	

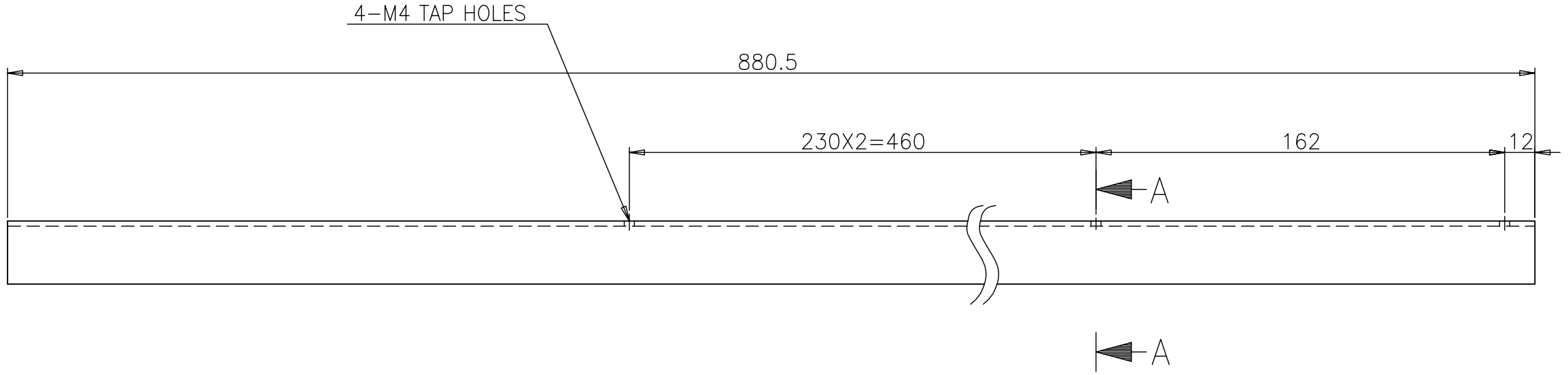

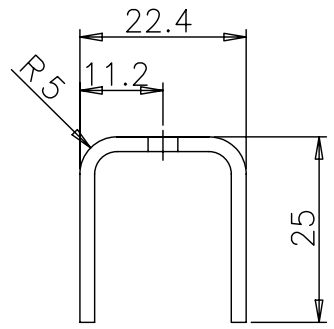

SECTION A-A
SCALE=1/1

두께 THICKNESS			
	~ 40	2	4
	~ 30	2	3
	~ 10	1	1.5
	< 3	0.5	1
길이 LENGTH	~ 3150	-	7
	~ 1600	4	5
	~ 800	3	4
	~ 400	2	3
	~ 200	1.5	2
	~ 100	1	1.5
등급 GRADE		A	B
주철,주강품 CASTING (±)			
~ 20M	8	14	24
~ 15M	7	12	21
~ 12M	6	10	18
~ 8M	5	8	14
~ 4M	4	6	11
~ 2M	3	4	8
~ 1M	2	3	6
~ 315	1	2	4
~ 120	1	2	3
~ 30	1	1	1
등급 GRADE	A	B	C
용접 구조물 WELDING (±)			
~ 20M	-	6.0	8.0
~ 15M	-	5.0	7.0
~ 12M	-	4.0	6.0
~ 8M	-	3.0	5.0
~ 4M	0.8	2.0	4.0
~ 2M	0.5	1.2	3.0
~ 1M	0.3	0.8	2.0
~ 315	0.2	0.5	1.2
~ 120	0.15	0.3	0.8
~ 30	0.1	0.2	0.5
3~6	0.05	0.1	0.2
등급 GRADE	A	B	C
기계 가공품 MACHINING (±)			

규정치않은 일반공차표 GENERAL TOLERANCE	기호 MARK	일자 DATE	변경 내역 DETAIL OF REVISION(E.C ZONE)	설변번호 E.C NO.	설계 DGN	검도 CHK	승인 APP

참고번호 REF. NO.

품번 NO.	부품 번호 PART NO.	품 명 DESCRIPTION	재 질 MATERIAL	수량 Q'TY	중량 W.T	비 고 REMARKS
			SUS304			T2

승인 APP	H.G.RYU 2009.07.17	재질 MAT'L	명 칭 TITLE	FRAME	
검도 CHK	H.S.KIM 2009.07.17	총중량 G.W			
설계 DGN	J.I.LEE 2009.07.15	일반공차 MC B / WD B / CT B	도면 번호 DRG. NO	MS RFD30026AN0	Ver. 00 / Rev. --
제도 DRG	S.M.PARK 2009.07.15	SIZE A3	SCALE 1/2	매수 SHEET 1 of 1	

HYUNDAI Rotem TÜVASAŞ DMU

3D5101
FD-
년-PRJT
정리번호

본 도면은 당사 재산으로서 허가없이 무단복사/배포 금지함. PROPERTY OF ISSUING ENTITY. CANNOT BE DISTRIBUTED OR REPRODUCED WITHOUT AUTHORIZATION.

CATIA